CAD Origina SOLID EDGE
VSE spremembe samo v CAD

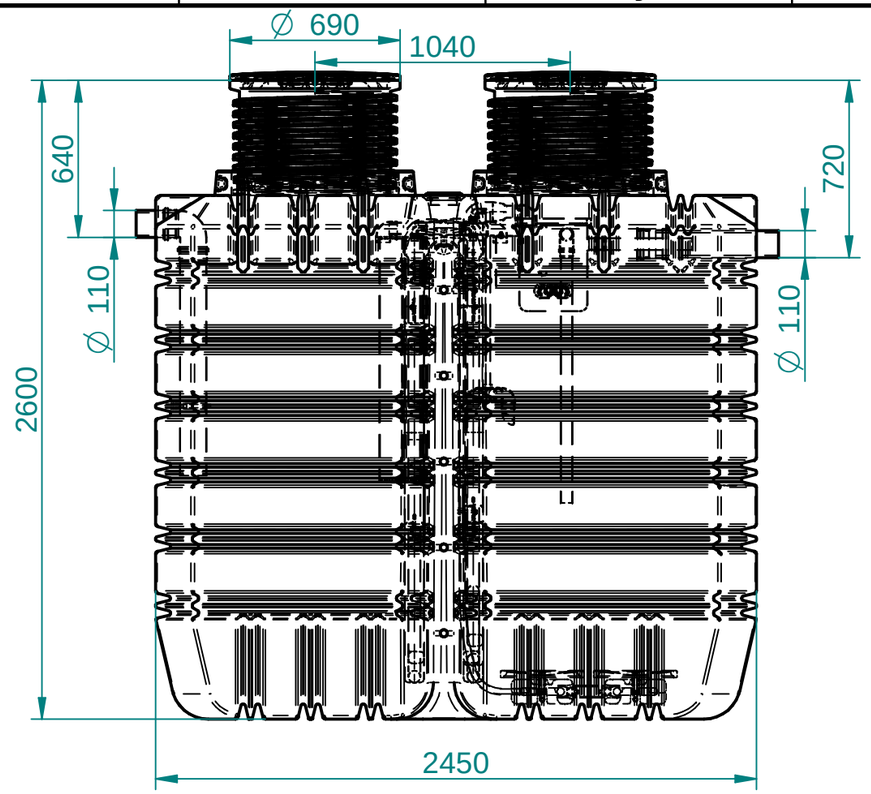


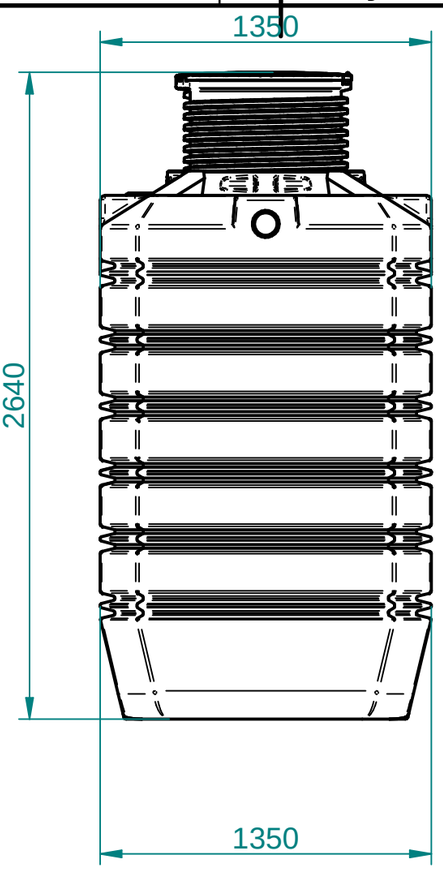


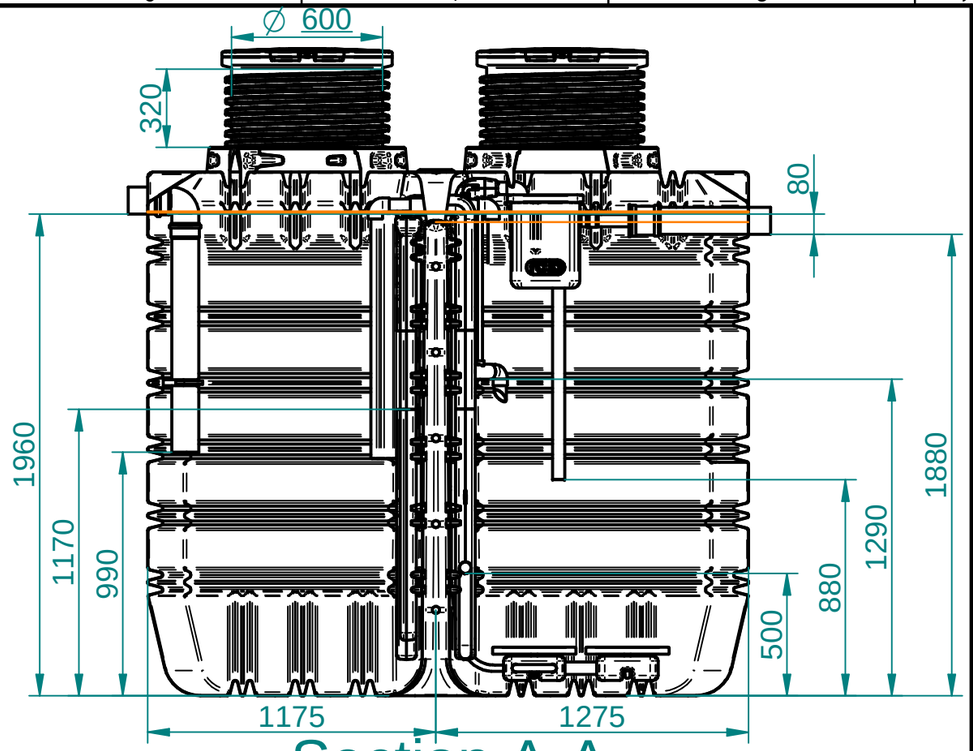


Section A-A

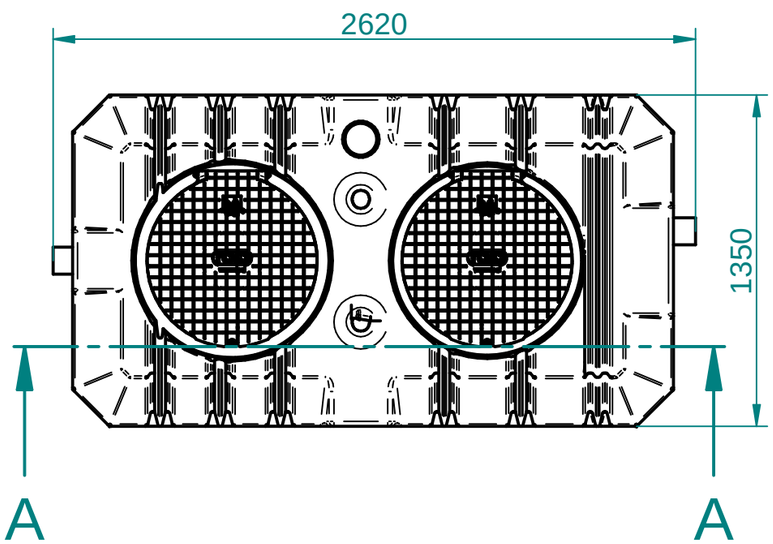


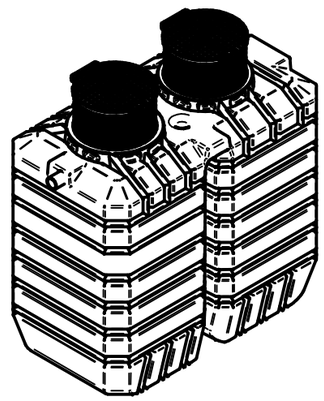

SAMO ZA INFORMACIJO!

PRELIMINARY, FOR INFO ONLY!

Standard

Za tehnične risbe si pridržujemo pravico do sprememb

Nazadnje spremenil alesz dne 2020-09-03 15:53:49
ImeModela: ECOBOX 6-8EW-G.asm
ImeDokumenta: ECOBOX 6-8EW-G.dft

| | | | | | | | |
|---|---|---|---|---|---|---|---|
| | | | | Toleranca | | Merilo: 1:25<br>Teža: | Standard: EN 12566-3 |
| | | | | | | Material: PE | Dim.<br>Sur. |
| | | | | | Datum: | Uporabnik: | Ime: ECOBOX 6-8 EW - G |
| | | | | Konst.: | 3. 09. 2020 | alesz | |
| | | | | Risal: | 3. 09. 2020 | Jens U. | |
| | | | | Kontr.: | | | CODE: 7673 |
| | | | | Kategorija | | | |
| | | | | roto | | | Št. risbe: 1-V14/6000 Index |
| | | | | | | | Projekt |
| Ozn. | Opomba | Datum | Ime | Status | | | Zamenjava za: Zamenjal: |

ROTO - PAVLINJEK, proizvodnja plastičnih izdelkov in trženje d.o.o.
Goričica 100, Center
9000 Murska Sobota, Slovenija
Telefon: +386 (0)2 52 52 174,172 Fax: +386 (0)2 52 52 171
E-pošta: roto@roto.si Internet: http://www.roto.si

A3